R-32 FULL DC INVERTER

# Breezeless E

## Умные технологии для комфортного микроклимата

MSFE

NEW

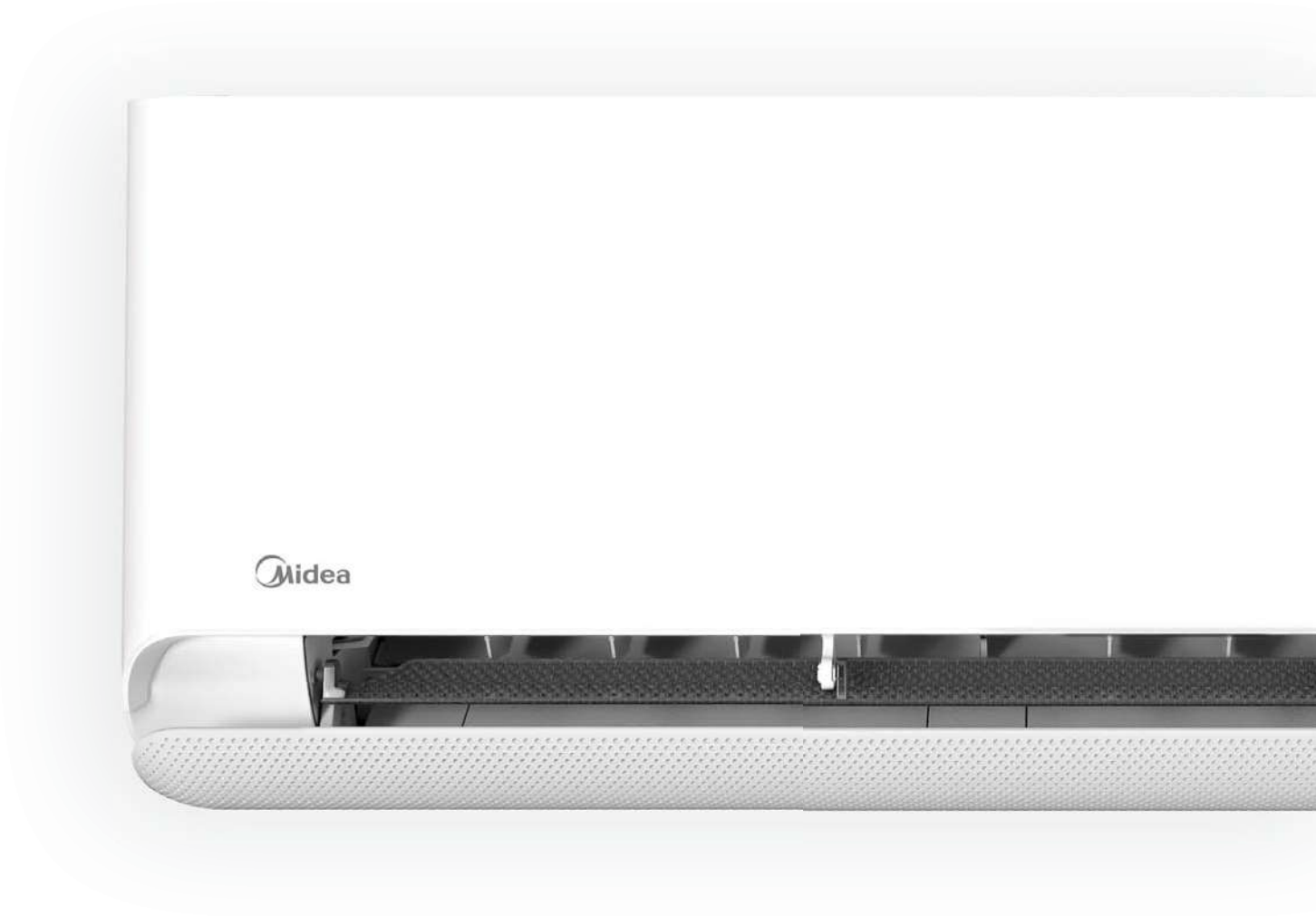


- Энергоэффективность класса «А++» (SEER до 7,6)
- Технология AIR MAGIC+. Отрицательные ионы могут подавлять активность бактерий и вирусов
- Жалюзи с технологией Breezeless™ обеспечивают комфортное воздухораспределение
- Cool Flash (мгновенное охлаждение) и Heat Flash (мгновенный обогрев)

Листовка

Инструкция по монтажу и эксплуатации

## Режимы и функции

Режим Breezeless™

Энергоэффектив-ность А+++

Обогрев при низких температурах

Монтажный комплект* (опция)

Breezeless™

Air Magic+

iECO-режим

Ночной режим

Умный алгоритм энергосбереже-ния

Cool Flash мгновенное охлаждение

Heat Flash мгновенный обогрев

Бесшумная работа

По всему пространству

Запоминание положения жалюзи

Контроль влажности

i-Clean™

Обнаружение утечки хладагента

Блокировка пульта

Авторестарт

Нагрев до 8 °C

Автоматический выбор режима

Работа в составе мультисистемы

i-Remote

Возможность удаленного управления

Полный список режимов и функций модели см. на стр. 102.
* Список монтажных комплектов для бытовых сплит-систем см. на стр. 104.

# Breezeless E

# MSFE

MSFE-09N8D6-I

RG10N7(2HS)/ BGEF

MSFE-09N8D6-O

## Технические характеристики

Охлаждение/нагрев

Full DC inverter, R-32

| ВНУТРЕННИЙ БЛОК | | | MSFE-09N8D6-I | MSFE-12N8D6-I | MSFE-18N8D6-I |
|---|---|---|---|---|---|
| НАРУЖНЫЙ БЛОК | | | MSFE-09N8D6-O | MSFE-12N8D6-O | MSFE-18N8D6-O |
| Производительность | Охлаждение | кВт | 2.80 (1.03-3.52) | 3.60 (1.38-4.31) | 5.28 (1.93-6.27) |
| | Нагрев | | 2.93 (1.03-3.81) | 3.80 (1.08-4.40) | 5.57 (1.29-7.00) |
| Электропитание | Однофазное | В, Гц, Ф | 220-240, 50, 1 | 220-240, 50, 1 | 220-240, 50, 1 |
| Потребляемая мощность | Охлаждение | кВт | 0.78 (0.80-1.30) | 1.11 (0.12-1.65) | 1.60 (0.15-2.25) |
| | Нагрев | | 0.70 (0.10-1.25) | 1.02 (0.11-1.40) | 1.50 (0.22-2.35) |
| Рабочий ток | Охлаждение | А | 5.6 (0.58-5.65) | 5.13 (0.8-7.2) | 7.0 (0.7-9.8) |
| | Нагрев | | 3.2 (0.72-5.6) | 4.68 (0.74-6.08) | 6.5 (0.95-10.2) |
| Сезонная энергоэффективность/ класс | Охлаждение (SEER) | | 7.6 / A++ | 7.1 / A++ | 7.1 / A++ |
| | Нагрев (SCOP) | | 4.2 / A+ | 4.2 / A+ | 4.1 / A+ |
| Энергоэффективность/ класс | Охлаждение (EER) | | 3.61 / A | 3.23 / A | 3.3 / A |
| | Нагрев (COP) | | 4.21 / A | 3.71 / A | 3.71 / A |
| Годовое энергопотребление | Среднее значение | кВт·ч | 390 | 555 | 800 |
| Расход воздуха (макс./сред./мин.) | Внутренний блок | м³/ч | 510/415/375 | 520/420/380 | 835/620/510 |
| Уровень шума (выс./сред./низ.) | Внутренний блок | дБ(А) | 37/32/19 | 37.5/35.5/19 | 41/36.5/20.5 |
| Габариты (Ш×В×Г) | Внутренний блок | мм | 812×299×199 | 812×299×199 | 968×320×225 |
| | Наружный блок | | 720×495×270 | 720×495×270 | 805×554×330 |
| Вес | Внутренний блок | кг | 9.1 | 9.3 | 12.3 |
| | Наружный блок | | 22.7 | 22.9 | 32.3 |
| Хладагент | Тип/заправка | кг | R-32/0.55 | R-32/0.62 | R-32/1.1 |
| Трубопровод хладагента | Диаметр для жидкости | мм | 6.35 | 6.35 | 6.35 |
| | Диаметр для газа | | 9.52 | 9.52 | 12.7 |
| | Длина между блоками | м | 25 | 25 | 30 |
| | Перепад между блоками | | 10 | 10 | 20 |
| Диапазон рабочих температур | Охлаждение | °C | -15-50 | -15-50 | -15-50 |
| | Нагрев | | -20-24 | -20-24 | -20-24 |
| ИК-пульт | В комплекте | | RG10N7(2HS)/BGEF | | |

# Монтажные данные

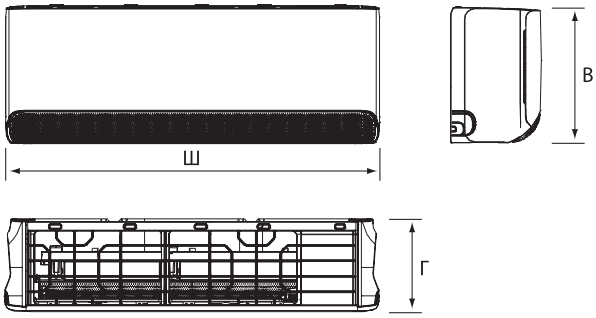


| | Габариты | | |
|---|---|---|---|
| | Ш | В | Г |
| MSFE-09N8D6-I | 812 | 299 | 199 |
| MSFE-12N8D6-I | 812 | 299 | 199 |
| MSFE-18N8D6-I | 968 | 320 | 225 |

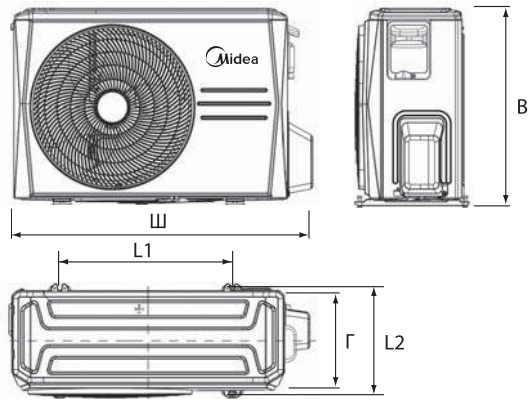


| | Габариты | | | | |
|---|---|---|---|---|---|
| | Ш | В | Г | L1 | L2 |
| MSFE-09N8D6-O | 720 | 495 | 270 | 452 | 255 |
| MSFE-12N8D6-O | 720 | 495 | 270 | 452 | 255 |
| MSFE-18N8D6-O | 805 | 554 | 330 | 511 | 317 |

# Блок-схема подключения кондиционера к однофазной сети

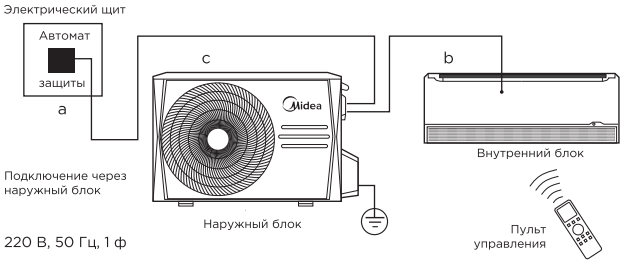


| | Макс. рабочий ток, А | Номинал автомата защиты, А | Межблочный кабель, мм² | Силовой кабель, мм² |
|---|---|---|---|---|
| | | a | b | c |
| MSFE-09N8D6-I | 10.5 | 16 | 5×1.5 | 3×1.5 |
| MSFE-12N8D6-I | 10.5 | 16 | 5×1.5 | 3×1.5 |
| MSFE-18N8D6-I | 10.5 | 16 | 5×1.5 | 3×1.5 |

Производитель оставляет за собой право внесения изменений в технические характеристики оборудования без предварительного уведомления.

В таблицах указаны минимальные допустимые параметры при использовании медного кабеля питания.
При монтаже руководствуйтесь реальными условиями эксплуатации, длинами трасс и другими показателями.

Список монтажных комплектов для бытовых сплит-систем см. на стр. 104.